ЭРКОН

Поглотитель резистивный ПР1-25-500
(аттенюатор фиксированного ослабления)

Предназначен для ослабления мощности сигнала в непрерывном и импульсном режимах в цепях постоянного и переменного токов.

Категория качества: базовое.

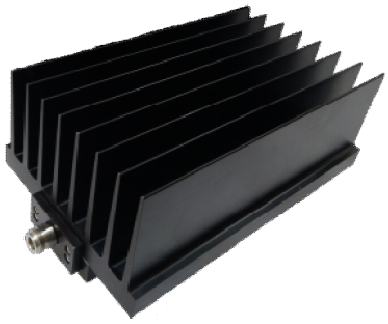

Pb Free

BeO Free

Основные особенности:

- высокая входная мощность;
- возможность каскадного соединения;
- широкополосность;
- малая неравномерность ослабления;
- высокая температурная стабильность;
- соединители типов N и III.

Средняя входная мощность $P_{ср\ вход.}$, Вт	Импульсная входная мощность ($t_{имп}$ = 5 мкс, D = 5 %) $P_{имп}$, Вт	Ослабление на постоянном токе, $A_{ном}$, дБ	Допускаемое отклонение ослабления ΔA, дБ	Рабочий диапазон частот, ГГц	КСВН, не более (в диапазоне частот, ГГц)	Масса, не более, кг
500	5000	10	±0,75	0 – 5,0	1,20 (0-2,5) 1,35 (2,5-5,0)	5,9 (исп.1) 3,8 (исп.2)
		20				
		30				
		40	±1,0			

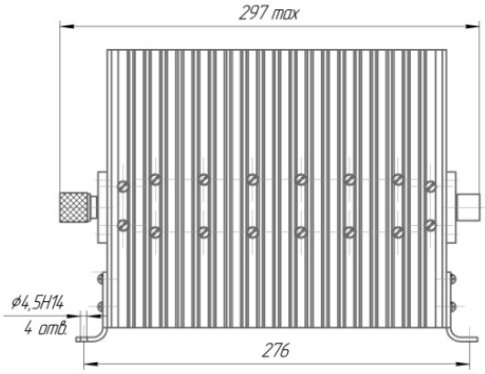

исп.1

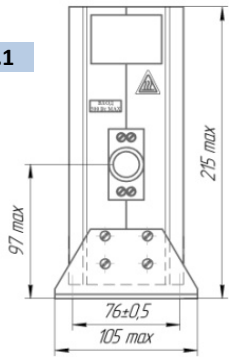

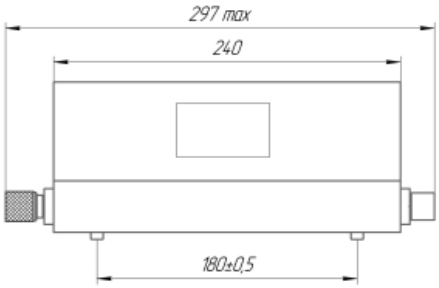

исп.2

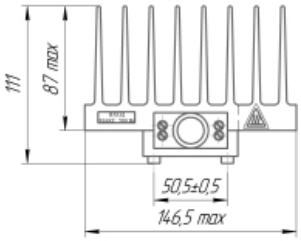

Сопротивление входа/выхода: 50 Ом

Допускаемое отклонение сопротивления: ±5 %

Нагрузочная кривая

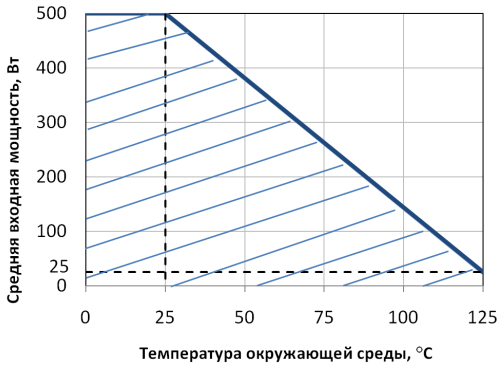

Варианты конструктивного исполнения соединителей для тракта 7,0/3,04:

Обозначение при заказе	Тип соединителя на входе	Тип соединителя на выходе
NMF	тип N вилка (M)	тип N розетка (F)
NFM	тип N розетка (F)	тип N вилка (M)
NMM	тип N вилка (M)	тип N вилка (M)
NFF	тип N розетка (F)	тип N розетка (F)
IIIMF	тип III вилка (M)	тип III розетка (F)
IIIFM	тип III розетка (F)	тип III вилка (M)
IIIMM	тип III вилка (M)	тип III вилка (M)
IIIFF	тип III розетка (F)	тип III розетка (F)

Условное обозначение при заказе

ПР1-25 - 500 Вт - 1 - 50 Ом ±5% - 30 дБ - NMF РКМУ.468590.003ПС

- Тип
- Средняя входная мощность
- Конструктивное исполнение
- Сопротивление вх./выхода
- Допускаемое откл. сопротивления
- Ослабление на постоянном токе
- Тип соединителей
- Документ на поставку (паспорт)

603104, Россия, г. Нижний Новгород, ул. Нартова, 6,
Тел./факс: +7(831)202-25-52 (многоканальный)

www.erkon-nn.ru sales@erkon-nn.ru